Modellszám UT1200 POWER MIXER

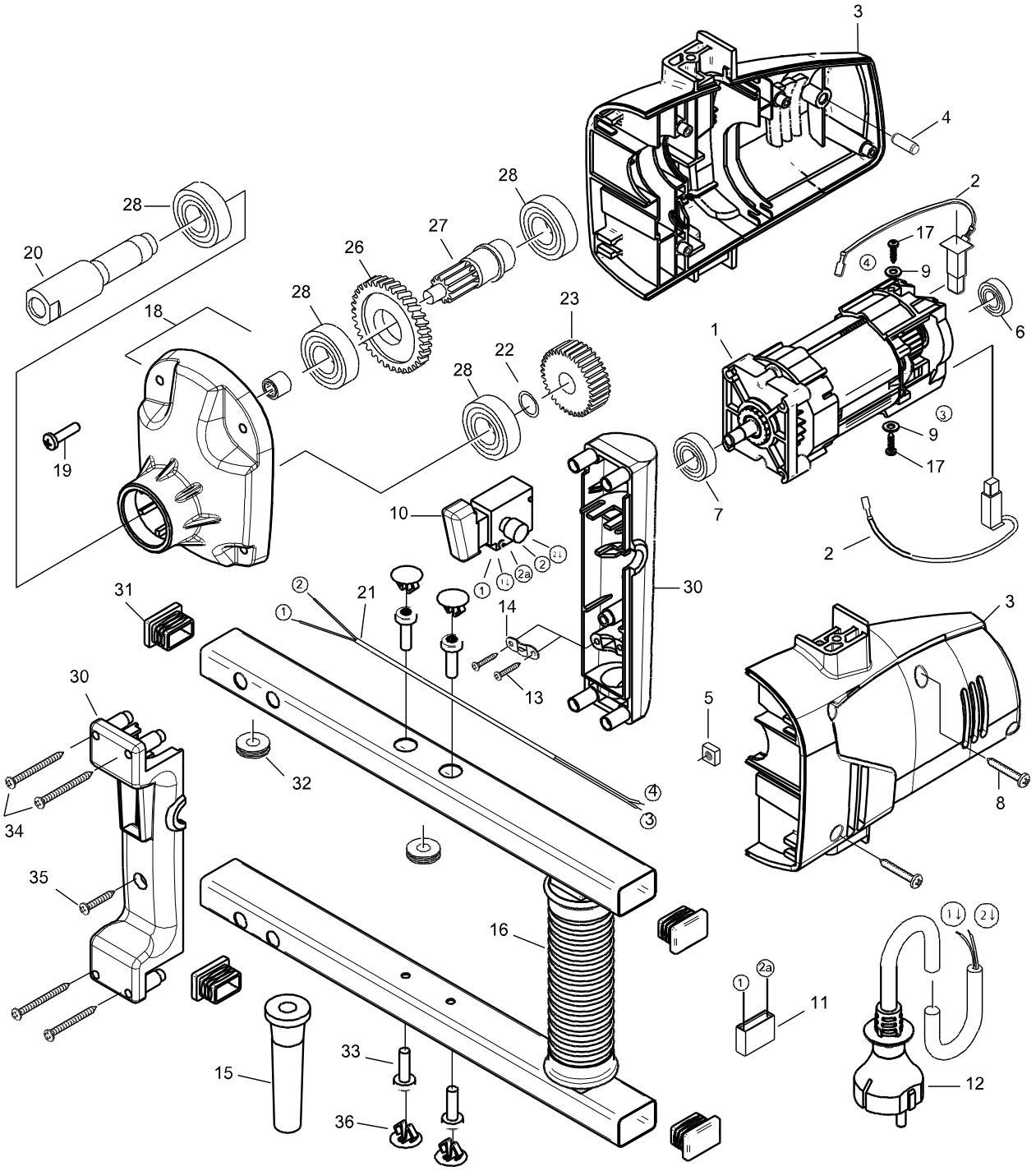

Modellszám UT1200 POWER MIXER

Tétel	Cikkszám	Megnevezés	Átalal	Menny.	N/O	Opc 1	Opc 2	Megjegyzés
001	EE7701C100	MOTOR UT121		1				
002	EE80700032	KEFE UT121		2	*			
002-1	EE7701822S	PAIR OF BRUSHES	<	1				
003	EE80900408	MOTOR HOUSING		1				
004	EE80901055	SILICONE PLUG		2				
005	EE80201031	SQUARE		4				
006	EE80410025	CSAPÁGY UT121		1				
007	EE80410026	CSAPÁGY UT121		1				
008	EE80201229	SELF TAPPING SCREW		4				
009	EE80201371	DISC		2				
010	EE80600510	SWITCH		1				
011	EE80500008	ANTI PARASITE CONDENSER		1				
012	EE80600060	CONNECTING CABLE		1				
013	EE80201270	TRAPÉZFEJŰ CSAVAR 4,2*13		2				
014	EE85000020	WIRE LOCKING FLANGE		1				
015	EE83000004	CABLE GROMMET		1				
016	EE77M01590	BOW HANDLE		1				
017	EE80201251	SELF TAPPING SCREW		2				
018	EE77M01400	GEARBOX HOUSING		1				
019	EE80201204	CSAVAR DBM131		4				
020	EE77011420	TENGELY UT121		1				
021	EE77M01186	INTERCONNECTING WIRE		1				
022	EE80200504	ALÁTÉT UT121		1				
023	EE77018430	ALKATRÉSZ UT121		1				
026	EE7701C471	FOGASKERÉK UT121		1				
027	EE77011500	FOGASKERÉK UT121		1				
028	EE80410043	CSAPÁGY UT121		4				
030	EE80900098	PAIR OF HANDLE HALVES		1				
031	EE80900000	COVER CAP		4				
032	EE83000051	CABLE GROMMET		2				
033	EE80201525	SCREW		4				
034	EE80201267	CSAVAR 4,8 X 45 UT120		4				
035	EE80201280	TRAPÉZFEJŰ CSAVAR 4,8*22		1				
036	EE80900201	PLUG		4				

Kérem az alkatrészt cikkszámmal rendelje meg.

Dátum nyomtatása 2017/08/18